SPOTLIGHT DIMEABLE

Código F: MQTL2024 DIMMABLE
Modelo: YKDL31
UPC: 7502281102488

CARACTERÍSTICAS

Diseño elegante y eficiente. Excelente calidad de luz.
Crea espacios uniformemente brillantes con confort visual.
Carcasa de plástico, sólida y durable.
Excelente color.
Eficiente disipador.

APLICACIONES

Residencial
Comercial
Restaurantes
Salones

ESPECIFICACIONES

Lumen	900 lm
Eficiencia luminosa	90 lm/W
Material	Plástico
Potencia	10W
Entrada de Voltaje	100-240V ; 50/60Hz
Factor de Potencia	> 0.5
CCT Ajustable	3000K - 4000K - 6500K
IRC	80
Vida útil	25,000 HORAS
Temperatura de operación	-25 a 40ºC

La temperatura de color cambia a 3000K, 4000K y 6500K encendiendo y apagando la lámpara.
No usar con atenuador de luz.

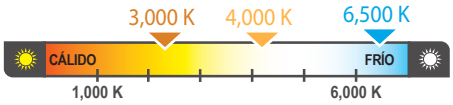

ESPECIFICACIÓN DE EMBALAJE

CONTENEDOR

Contenedor	40' HIGH-CUBE	CONTENEDOR 20'
No. piezas	56660	27920

CAJA DE CARTÓN

Medidas (mm)	350x280x245
No. piezas	20
Peso(g)	10800

Debido a constantes mejoras tecnológicas en los diseños, componentes y embalajes la información puede variar.
Para más información consulte a su ejecutivo de ventas.

CURVA FOTOMÉTRICA

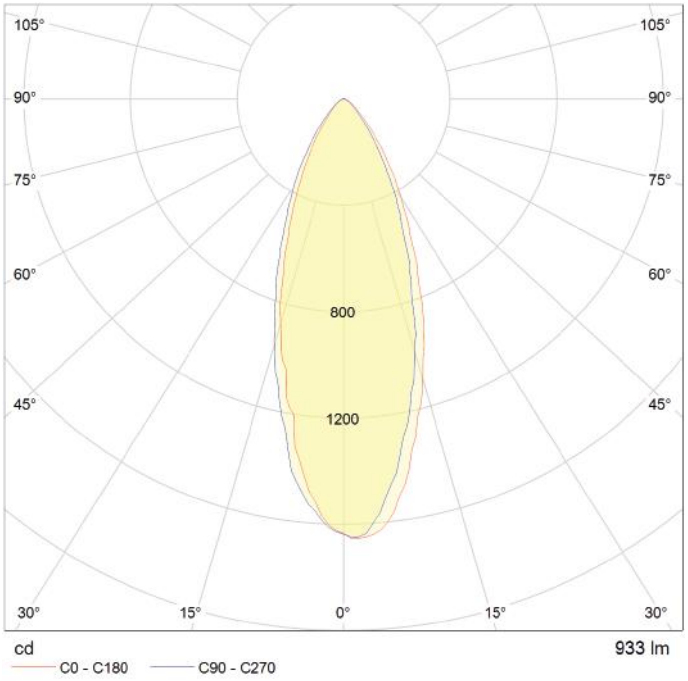

DIMENSIONES

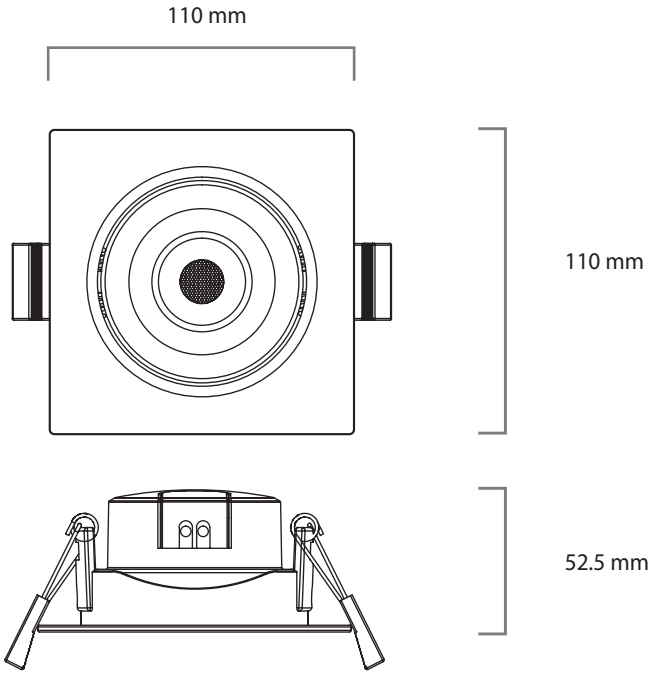

Debido a constantes mejoras tecnológicas en los diseños, componentes y embalajes la información puede variar.
Para más información consulte a su ejecutivo de ventas.

YANKON LIGHTING MÉXICO
HOTEL PRESIDENTE INTERCONTINENTAL SANTA FE
PISO 3-A, Calle Juan Salvador Agraz ext. 97, Colonia Desarrollo Santa Fe,
Alcaldía Cuajimalpa, C.P. 05348, CDMX. Tel. 55 52927353 / 55 52926839